BIXOLON®

사용자 매뉴얼

SPP-R210 시리즈

모바일 프린터

Rev. 1.06

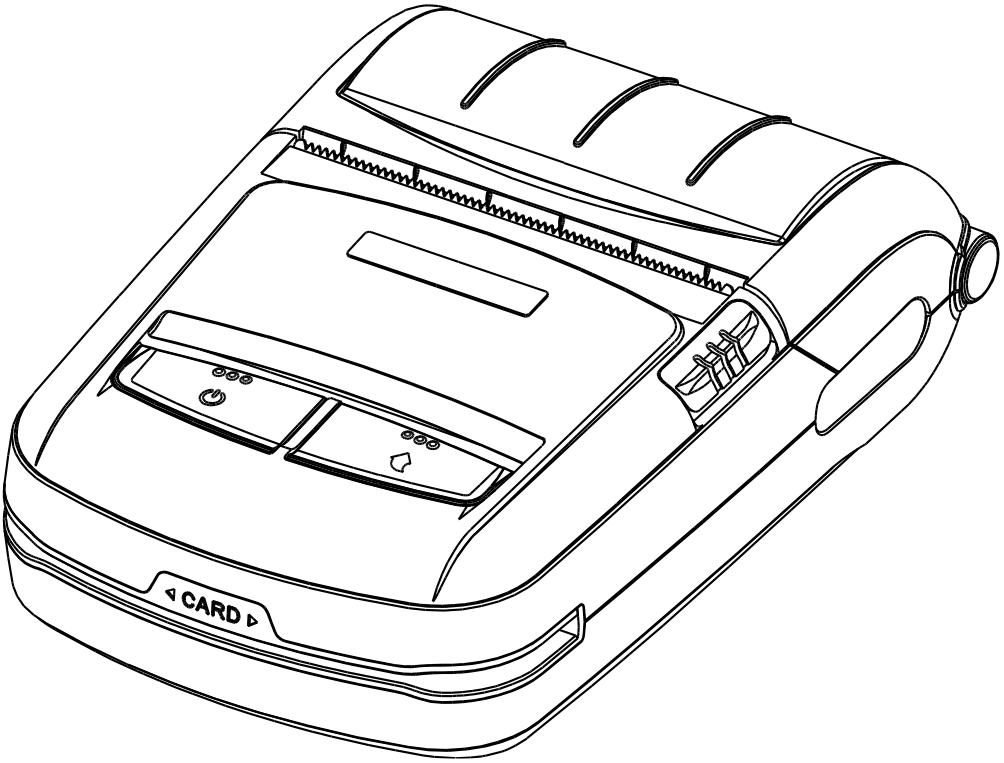

http://www.bixolon.com

■ 목차

※ 매뉴얼 안내 및 사용시 주의사항 ····· 3

1. 내용물 확인 ····· 10

2. 제품의 주요 명칭 ····· 11

3. 설치 및 사용방법 ····· 12
- 3-1 배터리 설치 ····· 12
- 3-2 배터리 충전 ····· 12
  - 3-2-1 배터리 충전 사용 ····· 12
  - 3-2-2 싱글 배터리 크래들 (옵션) 사용 ····· 13
  - 3-2-3 차량용 충전기 (옵션) 사용 ····· 13
  - 3-2-4 싱글 도킹 크래들 (옵션) 사용 ····· 14
  - 3-2-5 쿼드 배터리 충전기 (옵션) 사용 ····· 14
- 3-3 용지 설치 ····· 16
- 3-4 벨트 클립 사용 ····· 17
- 3-5 벨트 스트랩 사용 (옵션) ····· 18
- 3-6 케이스 (옵션) 사용 ····· 19
- 3-7 보호 케이스 (옵션) 사용 ····· 20
- 3-8 차량용 거치대 (옵션) 사용 ····· 21
- 3-9 조작부 사용 ····· 22
- 3-10 MSR 사용 ····· 23
- 3-11 SCR 사용 ····· 23

4. 셀프 테스트 ····· 24

5. 블랙마크 용지 인쇄 ····· 27
- 5-1 블랙마크 기능 설정 ····· 27
- 5-2 Auto calibration 기능 ····· 27

6. iOS MFi 모드 변경 (옵션) ····· 28

7. 외부장치와 연결 ····· 29
- 7-1 블루투스 연결 ····· 29
- 7-2 무선랜 연결 ····· 29
- 7-3 인터페이스 케이블 연결 ····· 29

8. 프린터 청소 ····· 30

9. 첨부 ····· 31
- 9-1 사양 ····· 31
- 9-2 라벨 재질 ····· 32

■ 매뉴얼 안내

이 사용자 매뉴얼은 제품 사용을 위한 기본적인 사항과 응급조치 요령에 대한 내용이 기술되어 있습니다.

※ 좀 더 기술적인 내용은 각 분야별로 다음과 같은 매뉴얼에 설명되어 있습니다.

1. Windows CE 모듈 프로그램 매뉴얼

Windows CE용 응용프로그램 개발에 필요한 dll 파일을 설명 합니다.

2. 윈도우 드라이버 매뉴얼

본 제품을 위한 Windows Driver의 설치방법 및 주요기능을 설명 합니다.

3. 통합 유틸리티 매뉴얼

본 제품의 기능선택 및 동작조건 변경 등에 사용하는 소프트웨어를 설명 합니다.

- VMSM (Virtual Memory Switch Manager)
  - 본 제품의 기본 동작 조건을 설정하는 기능으로, 하드웨어 적인 조종이 아닌 소프트웨어 적인 가상의 스위치를 사용하는 방법을 설명 합니다.
- NV Image Download Manager
  - 로고 등의 이미지 파일을 반복 인쇄할 경우 이 파일을 프린터에 다운로드 하는 방법을 설명 합니다.
- Firmware Download Manager
  - 본 제품이 성능 향상 등의 목적으로 펌웨어 (Firmware)가 변경되었을 경우 이를 다운로드 받아 프린터에 설치하는 방법을 설명합니다.

4. 블루투스 & 무선랜 매뉴얼

- 블루투스
  - 본 제품은 Bluetooth 기능을 가진 단말기(PDA, PC 등)와 연결하는 방법을 설명합니다.
- 무선랜
  - 본 제품은 Infrastructure, Ad-hoc 모드로 연결하는 방법을 설명합니다.

5. 제어명령어 매뉴얼

본 제품에 사용 가능한 제어명령어에 대하여 표현형식 및 기능을 설명 합니다.

6. 코드페이지 매뉴얼

본 제품에 사용 가능한 문자 코드를 코드 페이지 별로 설명 합니다.

저희 (주)빅솔론은 제품의 기능과 품질 향상을 위하여 지속적인 개선을 하고 있습니다. 이로 인하여 제품의 사양과 매뉴얼의 내용은 사전 통보 없이 변경될 수 있습니다.

■ 프린터 안전상의 경고

제품을 올바르게 사용하고 위험이나 물적 손해를 예방하기 위한 내용이므로 반드시 지켜주시기 바랍니다.

경고

표시사항 위반 시 심각한 상해나 인명 사고가 발생할 가능성이 있습니다.

한 콘센트에 여러 제품의 전원플러그를 동시에 꽂아 사용하지 마세요.

- 발열 및 발화되어 위험합니다.
- 전원플러그에서 이물질이나 물기가 묻어있는 경우에는 잘 닦은 다음 사용하세요.
- 전원콘센트의 구멍이 헐거울 때는 전원 플러그를 꽂지 마세요.
- 멀티콘센트는 규격제품을 사용하세요.

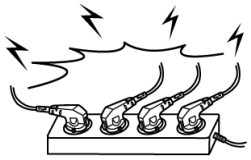

충전기는 공급된 전용 제품만을 사용하세요.

- 임의 충전기를 사용하면 위험합니다.

전원플러그를 뺄때는 전원코드를 잡아 당기지 마세요.

- 코드가 상처를 입어 화재나 고장의 원인이 됩니다.

비닐팩은 어린이의 손에 닿지 않는 곳에 잘 보관하세요.

- 어린이가 비닐팩을 머리에 쓰면 위험합니다.

젖은 손으로 전원플러그를 꽂거나 뽑지 마세요.

- 감전의 위험이 있습니다.

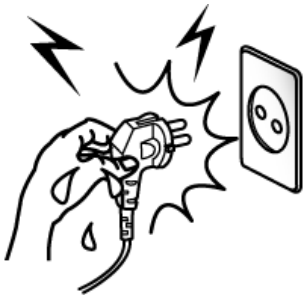

전원코드를 무리하게 구부리거나 무거운 물건을 눌러 파손되지 않도록 하세요.

- 화재의 원인이 됩니다.

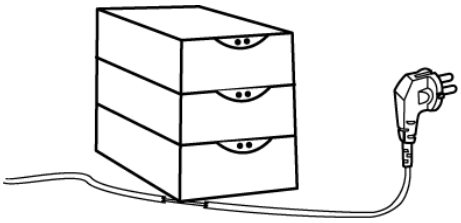

주의

표시사항 위반 시 상해나 제품손상이 발생할 가능성이 있습니다.

제품에서 연기가 나거나 이상한 냄새 또는 소리가 나는 등의 이상 발생시는 바로 전원을 끈 후 아래의 조치를 취해 주세요.

- 제품에 이상이 발생시는 바로 프린터 본체의 전원을 끈 다음 반드시 전원 플러그를 콘센트에서 뽑아주세요.
- 연기가 나지 않는 것을 확인하고 구입처로 수리를 의뢰해 주세요.

방습제는 어린이의 손에 닿지 않는 곳에 잘 보관하세요.

- 어린이가 방습제를 먹으면 위험합니다.

안정된 장소에 설치하세요.

- 넘어지면 제품이 파손되거나 다칠 수 있습니다.

승인된 부품을 사용하고 함부로 분해, 수리, 개조하지 마세요.

- 제품이 손상될 수 있으므로 구입처에 문의하세요.
- 자동 절단기 날은 날카로우므로 손대지 마십시오.

프린터의 본체 내부에 물이나 이물질이 들어가지 않도록 주의하세요.

- 본체 내부에 물이나 이물질이 들어간 경우에는 먼저 프린터 본체의 전원스위치를 끄고 전원플러그를 콘센트에서 뺀 다음 구입처로 연락해 주세요.

제품을 고장난 상태에서 사용하지 마세요. 화재, 감전의 원인이 됩니다.

- 바로 본체의 전원스위치를 끄고 전원플러그를 콘센트에서 뺀 다음 구입처로 연락해 주세요.

■ 배터리 안전상의 경고

사용 전에 반드시 취급설명서를 읽어 주십시오.

다음의 사항을 지키지 않으면 배터리의 발열・파열・발화와 같은 고장 및 수명의 저하를 일으키는 원인이 될 수 있습니다.

⚠ 위험

1. 배터리를 물이나 바닷물 등에 넣거나 새어 들지 않도록 하여 주십시오. 내부의 구동회로 및 보호장치의 산화로 인해 이상전압과 전류로 전지가 충전되는 현상이 발생될 수 있으며, 전지의 이상화학 반응으로 인한 발열・파열・발화 등의 고장 원인이 됩니다.

2. 배터리를 불이나 고온의 발열장치(스토브 등) 등 주변장소에 방치하거나 사용하지 말아 주십시오. 열로 인해 수지로 구성된 케이스 및 절연물이 손상되는 경우 발열・파열・발화 등의 고장 원인이 됩니다.

3. 배터리의 충전은 당사에서 지정한(판매되는) 전용 충전기만을 사용해야 하며 기타 임의 개조된 충전기를 사용할 경우 배터리의 발열・파열・발화 등의 고장 원인이 됩니다.

4. 배터리를 임의 개조된 충전기로 충전을 진행할 경우 극성이 맞지 않아 이상화학 반응으로 인한 발열・파열・발화 등의 고장 원인이 됩니다.

5. 배터리를 당사가 지정하지 않은 전원 콘센트나 자동차의 시가 콘센트 등에 직접 접속하지 말아 주십시오. 이상전압과 전류로 인한 발열・파열・발화 등의 고장 원인이 됩니다.

6. 배터리를 불 속에 넣거나 가열하지 말아 주십시오. 절연물이 녹거나 안전장치나 안전기기를 손상시키고, 전해액에 인화 함으로 인한 발열・파열・발화 등의 고장 원인이 됩니다.

7. 배터리의 (+)와 (-)를 거꾸로 사용하지 말아 주십시오. 충전 시에는 역으로 충전되어 배터리 내부에서 이상 화학반응이 일어나기도 하며, 방전 시에는 예상치 못한 이상전류가 흐르기도 하여 발열・파열・발화 등의 고장 원인이 됩니다.

8. 배터리의 (+)와 (-)를 금속으로 접속하지 말아 주십시오. 또, 금속제의 목걸이나 머리핀 등과 함께 넣어 운반하거나 보관하지 말아 주십시오. 배터리가 단락 되어 과대한 전류가 흘러 발열・파열・발화 하기도 하고 혹은 금속이나 목걸이・머리핀 등이 발열되는 원인이 됩니다.

9. 배터리에 강한 충격을 주거나 던지지 마십시오. 배터리에 들어있는 보호장치가 파괴되면, 이상 전류와 전압에서 배터리가 충전되어 배터리 내부에서 이상화학 반응을 일으켜 발열・파열・발화 등의 고장 원인이 됩니다.

10. 배터리에 못, 송곳 등(끝이 뾰족한 물건)으로 찌르거나 망치 등으로 충격을 주거나 밟지 말아 주십시오. 내부 단락으로 인한 발열・파열・발화 등의 고장 원인이 됩니다.

11. 배터리에 직접 납땜을 하지 말아 주십시오. 열에 의해 절연물이 녹거나 안전장치 및 안전기구 등이 손상을 입어 발열・파열・발화 등의 고장 원인이 됩니다.

12. 배터리를 분해하거나 개조하지 말아 주십시오. 전지에는 위험을 방지 하기 위한 안전기구 및 보호장치가 들어 있습니다. 손상으로 인한 전지의 발열・파열・발화 등의 고장 원인이 됩니다.

13. 화기 옆이나 직사광선 아래서 충전은 하지 않도록 하여 주십시오. 고온이 되면 위험 방지회로가 동작되어 충전이 되지 않거나, 심할 경우 동작회로 파손으로 인해 이상전압과 전류가 충전되며, 이로 인해 발열・파열・발화 등의 고장 등의 원인이 됩니다.

14. 60℃이상의 고온 노출은 피하고, 고온 다습한 곳에서의 보관 및 사용하지 말아 주십시오.

15. 배터리 외관이 외부 충격으로 인해 파손 또는 변형이 발생되었거나 부풀어오름 현상이 발생했을 경우 사용하지 말아 주십시오.

⚠ 경고

1. 전지를 잘못해서 삼키는 일이 없도록 사용기기 및 전지는 유아의 손이 닿지 않는 곳에 놓아 주십시오. 만일 삼켰을 경우에는 바로 의사와 상담하여 주십시오.

2. 전지를 전자레인지나 고압기에 넣어두지 마십시오. 급속히 과열되거나 밀폐상태가 파괴되기도 하며 발열・파열・발화 등의 고장 원인이 됩니다.

3. 건전지 등의 일차전지나 용량 및 종류가 다른 전지를 혼용해서 사용하지 말아 주십시오. 사용 중에 과도하게 방전되거나 충전 시에 과도하게 충전되기도 하여 전지 내부의 이상 화학반응에 의해 발열・파열・발화 등의 고장 원인이 됩니다.

4. 전지의 사용, 보관, 충전 시 이상한 냄새가 나거나 발열, 변색, 변형 등 기타 지금까지와 다른 현상이 있을 때는 기기 혹은 충전기로부터 빼내어 사용하지 말아 주십시오. 이상 상태로 사용시 전지가 발열, 파열, 발화 등의 고장 원인이 됩니다.

5. 충전 시 소정의 충전시간이 지나도 충전이 되지 않을 경우 충전을 중지 시켜 주십시오. 전지가 발열・파열・발화 등의 고장 원인이 됩니다.

6. 전지가 누액 현상이 있거나 이상한 냄새가 날 경우 화기로부터 즉시 멀리 해 주십시오. 누액 된 전해액에 인화되어 발열・파열・발화 등의 고장 원인이 됩니다.

7. 전지가 누액 되어서 액이 눈에 들어간 경우는 곧바로 수돗물 등의 깨끗한 물로 충분히 씻어낸 후 즉시 의사의 치료를 받아 주십시오. 방치하면 액에 의해 눈에 장해를 주는 원인이 됩니다.

⚠ 주의

1. 배터리를 강한 직사광선이나 차내 등 높은 온도로 되는 곳에서 사용하거나 방치하지 말아 주십시오. 전지가 발열・파열・발화하는 원인이 될 위험이 있습니다. 또, 전지의 성능과 수명이 저하되는 경우가 있습니다.

2. 전지에는 위험을 방지하기 위한 보호장치가 들어 있습니다. 보호장치에 Damage를 줄 수 있는 정전기(메이커가 보증하는 값 이상)가 발생하는 장소에서 사용하지 말아 주십시오. 보호장치가 손상되어, 전지가 발열・파열・발화하는 원인이 될 우려가 있습니다.

3. 배터리의 사용온도 범위는 다음과 같습니다. 이 범위 이외에서의 사용은 전지를 발열, 파손시키는 원인이 될 우려가 있습니다. 또, 전지의 성능과 수명을 저하시키는 일이 있습니다.
   - 충 전 시: 0 ~ 40℃
   - 방 전 시: -20 ~ 60℃
   - 보 존 시: -20 ~ 60℃ (30일)
   - 장기 보존 시: -20 ~ 40℃ (90일)

4. 충전방법에 대해서는 전용 충전기의 취급설명서를 잘 읽어 주십시오.

5. 구입 후 처음 사용시 이상한 냄새, 발열 등 이상 증상이 발견되면 사용하지 마시고 즉시 구입판매점에 문의하여 주십시오.

6. 배터리를 어린이가 사용하는 경우 보호자가 취급설명서의 내용을 잘 가르쳐 주십시오. 또, 사용 도중에도 취급설명서의 내용과 같이 사용하고 있는지 주의하여 주십시오.

7. 전지는 유아의 손이 닿지 않는 곳에 보관하여 주십시오. 사용할 때에도 유아가 충전기나 사용기기에 손이 닿지 않도록 주의하여 주십시오.

8. 전지가 누액 되어 액이 피부나 의복 등에 묻었을 경우, 바로 수돗물 등 깨끗한 물로 씻어 주십시오. 피부가 오염되는 원인이 될 염려가 있습니다.

9. 사용 전 취급설명서 또는 주의서를 잘 읽어 주십시오.
   또, 취급설명서와 주의서를 읽은 후, 잘 보관 하셨다가 필요 할 때 읽어 주십시오.

10. 전지를 올바르게 교환하지 않으면 폭발위험이 있으므로 제조자가 지정한 동일 모델 또는 동등 성능의 제품으로만 교환하시오. 사용이 끝난 배터리는 단자에 테이프 등을 붙여 절연 처리하고 국가가 정한 관련 법령에 따라 지정 장소에 폐기하여 주십시오.

11. 인쇄 면에 견본인쇄(preprinting) 되어있는 용지를 사용할 경우 오동작 할 수 있습니다.

⚠ 권장

1. 기기에의 착탈 방법은 기기의 취급설명서를 읽어 주십시오.
2. 배터리는 출하 시에 약간의 충전이 되어 있으므로, 기기의 동작 확인에 사용해 주십시오. 동작확인이 되지 않는 경우나, 장시간 사용이 필요한 경우에는 전용 충전기로서 충전을 하여 사용하십시오.
3. 전지를 잘못 사용하지 않기 위하여, 기기의 사용 설명서를 잘 읽어 주십시오.
4. 취급설명서에 기재되어 있는 충전시간 이상의 장시간 충전은 하지 말아 주십시오. 전지의 성능과 수명을 저하시키는 경우가 있습니다.
5. 전지를 장시간 사용하지 않는 경우 기기로부터 분리하여 습기가 적은 곳에 보관하십시오. 기기에 접속한 상태에서 습기가 많은 곳에 보관하면 부식 등이 발생되어 발생과 전지의 성능을 저하시킬 수 있습니다.
6. 사용 후에는 반드시 사용기기의 스위치를 꺼주십시오. 그렇지 않을 경우, 전지의 성능을 저하시킬 수 있습니다.
7. 장시간 사용하지 않은 전지는 충전되지 않는 고장이 발생할 수 있습니다. 장시간 사용하지 않는 경우에도 6개월에 최소 1회에 한하여 전용 충전기로 충전한 후 보관하여 주십시오. 충전하지 않으면, 전지의 성능과 수명을 저하 또는 고장이 발생될 수 있습니다.
8. 배터리의 단자가 오염됐을 경우 마른 헝겊으로 닦아서 깨끗한 상태로 사용하여 주십시오. 오염이 있는 경우 기기와의 접속이 나쁘게 되어 전원이 끊어지거나 충전이 되지 않게 되는 경우가 있습니다..
9. 전지에는 수명이 있습니다. 기기의 사용시간이 짧게 되었을 경우 새로운 배터리로 교환하여 주십시오. 사용이 끝난 배터리는 단자에 테이프 등을 붙여 절연 처리하고 국가가 정한 관련 법령에 따라 지정 장소에 폐기하여 주십시오.

■ 기타 주의 사항

본 사용자 매뉴얼 및 각종 매뉴얼의 판권은 (주)빅솔론이 소유하고 있습니다. (주)빅솔론의 사전 서면 동의 없이 본 설명서를 복제하거나 사용자의 컴퓨터에 저장하거나 전자매체나 기계가 읽을 수 있는 형태로 전송할 수 없습니다.

이 설명서에 있는 정보의 용도와 관련해서는 특허 책임이 없습니다. 본 설명서는 주의해서 제작되었지만 잘못되거나 생략된 내용이 있을 수 있습니다.

(주)빅솔론은 본 설명서에 포함된 내용을 사용하여 발생한 손해에 대한 법적 책임이 없습니다.

(주)빅솔론과 제휴사는 제품 구매자나 제3자가 (주)빅솔론의 작동 및 유지 관리 지침을 따르지 않아 발생하는 제품 고장, 오용 또는 남용 그리고 허가되지 않은 제품 수정, 수리, 변경으로 인한 손해, 손실, 비용, 경비에 대한 법적 책임이 없습니다.

(주)빅솔론은 (주)빅솔론의 정품 또는 공인 제품으로 설계된 제품 이외의 옵션이나 반소모품을 사용하여 발생한 손해나 문제에 대한 법적 책임이 없습니다.

1. 내용물 확인

아래 그림에 있는 품목이 프린터 포장 상자에 모두 포함되어 있어야 합니다.
손상되거나 빠진 품목이 있으면 구입처에 문의하십시오.

※ Basic items

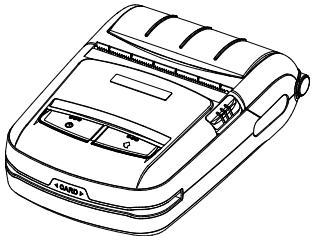
SPP-R210/R215

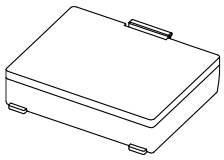
배터리

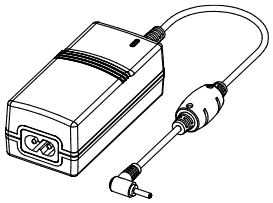
배터리 충전기

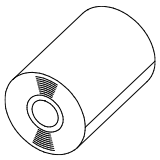
용지

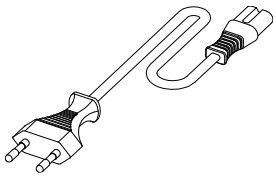
전원 코드

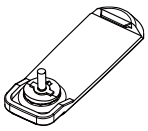
벨트 클립

CD

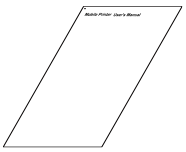
설치 안내서

※ Optional items

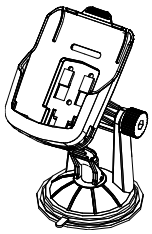
차량용 거치대

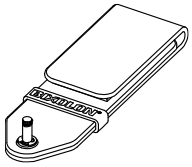
벨트 스트랩

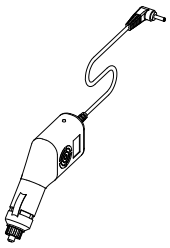
차량용 충전기

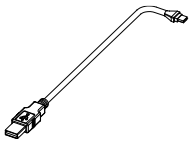
인터페이스 케이블

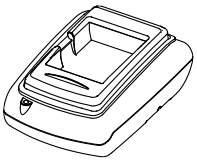
싱글 배터리 크래들

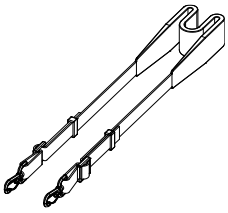
어깨끈

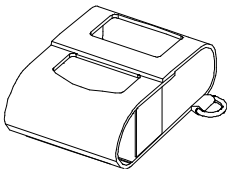
케이스

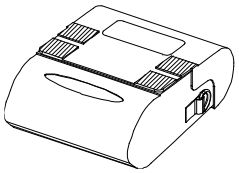
보호케이스

클리닝 펜

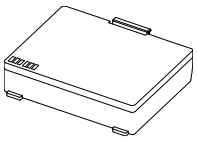
배터리
(외부단자)

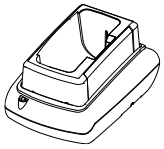
싱글 도킹 크래들

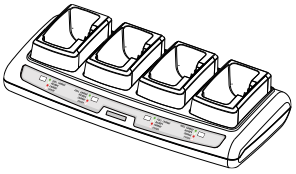
쿼드 도킹 크래들

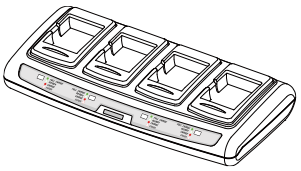
쿼드 배터리 충전기

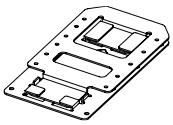
벽걸이 **(RWM-350)**
(쿼드 배터리 충전기용)

2. 제품의 주요 명칭

- 전면

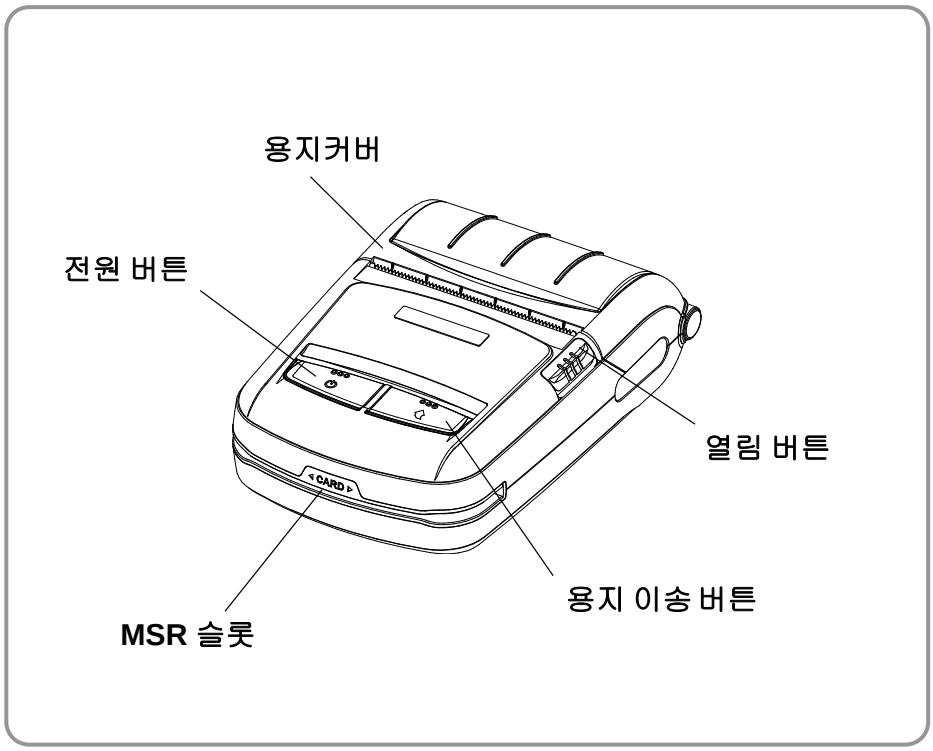

- 뒷면

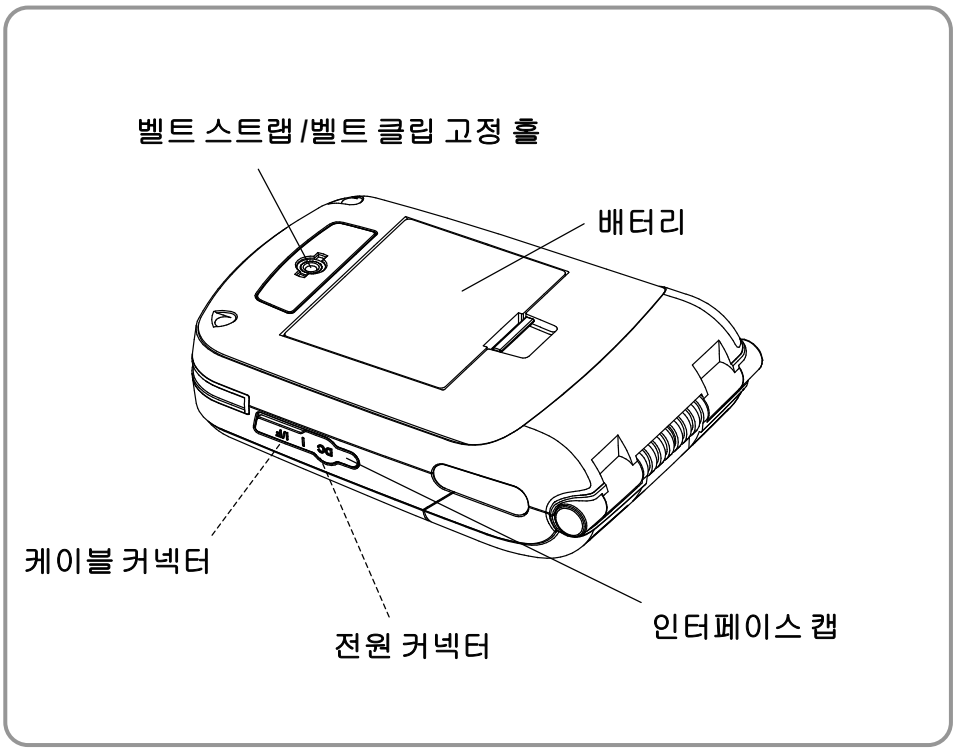

3. 설치 및 사용방법

3-1 배터리 설치

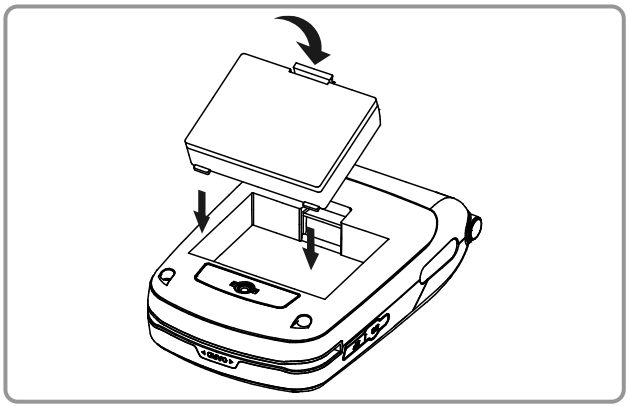

1) 그림과 같이 프린터 밑면에 배터리의 훅(hook)을 결합하십시오.

2) 딸깍하는 소리가 날 때까지 프린터에 배터리를 밀어 넣으십시오.

참고
배터리는 충전되지 않은 상태로 판매되오니, 사용 전에 배터리를 먼저 충전하십시오. (배터리 충전기를 이용하십시오)

3-2 배터리 충전

3-2-1 배터리 충전 사용

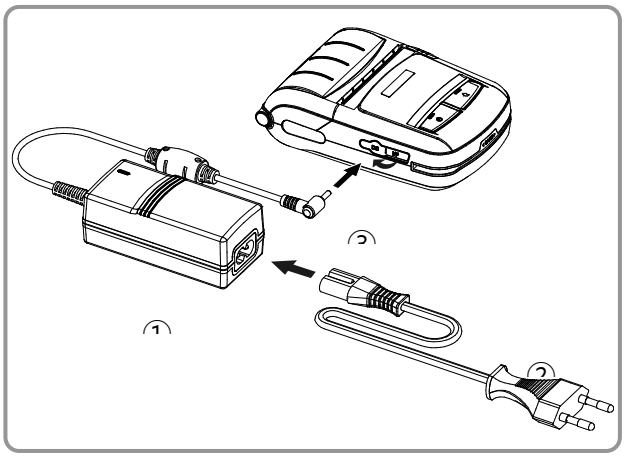

1) 프린터 전원을 꺼주십시오.

2) 배터리 충전기 ①에 전원 코드 ②를 연결하고 AC전원을 연결 하십시오.

3) ③의 방향으로 외부 인터페이스 보호캡을 열어 주십시오.

4) 충전 단자에 배터리 충전기를 연결하십시오.

주의
당사에서 제공하는 전용 배터리 충전기를 사용하지 않으면 프린터에 심각한 손상이 발생될 수 있으며, 당사는 이에 대한 책임을 지지 않습니다.

경고
배터리 충전 시 프린터 전원을 반드시 꺼주십시오.

3-2-2 싱글 배터리 크래들 (옵션) 사용

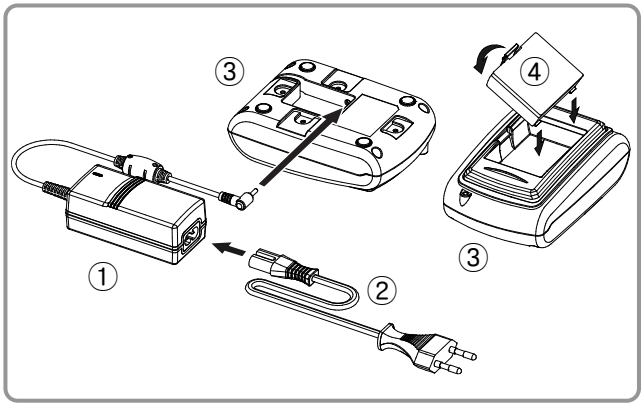

1) 배터리 충전기 ①에 전원 코드 ②를 연결 하십시오.

2) 싱글 배터리 크래들 ③의 전원 커넥터에 배터리 충전기 ①를 연결하십시오.

3) 전원 코드 ②를 콘센트에 꽂으십시오.

4) 딸깍하는 소리가 날 때까지 배터리④를 싱글 배터리 크래들 ③에 밀어 넣으십시오.

3-2-3 차량용 충전기 (옵션) 사용

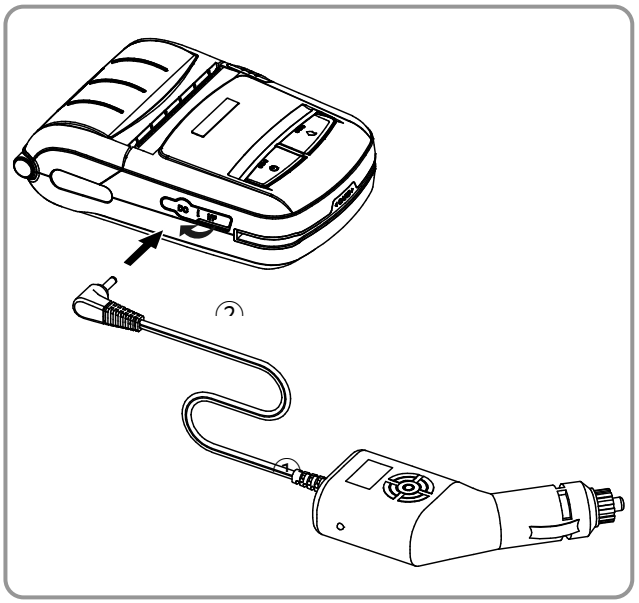

1) 프린터 전원을 꺼주십시오.

2) 차량용 충전기 ①을 자동차의 시가 잭에 연결하십시오.

3) ②의 방향으로 외부 인터페이스 보호캡을 열어 주십시오.

4) 충전 단자에 차량용 충전기를 연결 하십시오.

⚠ *주의*

당사에서 제공하는 전용 배터리 충전기를 사용하지 않으면 프린터에 심각한 손상이 발생될 수 있으며, 당사는 이에 대한 책임을 지지 않습니다.

⚠ *경고*

배터리 충전 시 프린터 전원을 반드시 꺼주십시오.

3-2-4 싱글 도킹 크래들 (옵션) 사용

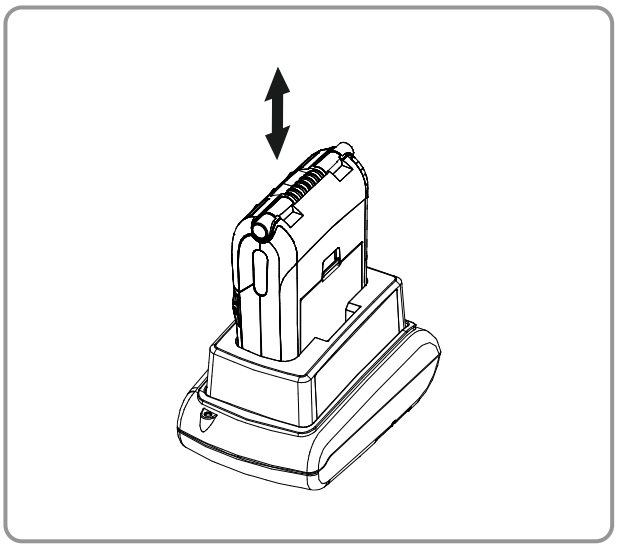

1) 프린터 전원을 꺼주십시오.
2) 그림과 같이 싱글 도킹 크래들에 프린터를 밀어 넣으십시오.
3) 딸깍하는 소리가 날 때까지 프린터를 밀어 넣으십시오.
4) 프린터 설치와 함께 충전이 시작 됩니다..
5) 프린터를 잡아 당겨 분리하십시오.

⚠ *주의*
배터리는 반드시 외부단자 배터리를 사용해야 충전됩니다.

3-2-5 쿼드 배터리 충전기 (옵션) 사용

3-2-5-1 케이블 연결

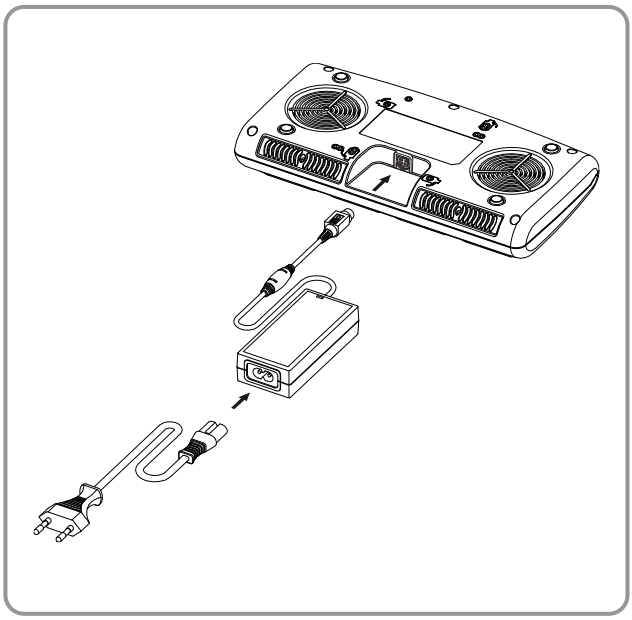

1) 전원코드를 어댑터에 연결하고, 어댑터를 쿼드 배터리 충전기의 전원 커넥터에 연결하세요.

2) 전원 코드를 콘센트에 꽂으세요. 입력 전원은 100~240VAC, 50/60Hz, 1.0A입니다.

3) 전원이 연결되면 황색등, 녹색등, 적색등이 3초간 켜지며 자기 테스트를 실시합니다.

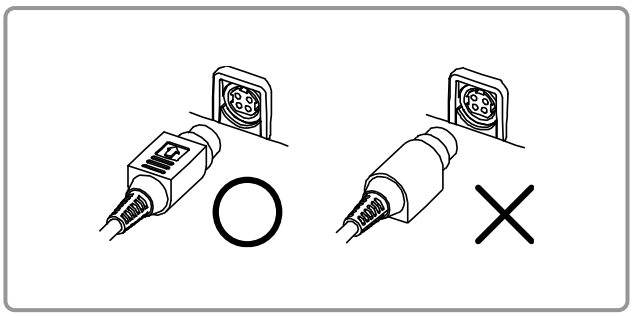

⚠ *경고*
지정된 AC/DC 어댑터를 사용하여 주십시오. (12VDC, 3A)

3-2-5-2 배터리(프린터) 충전

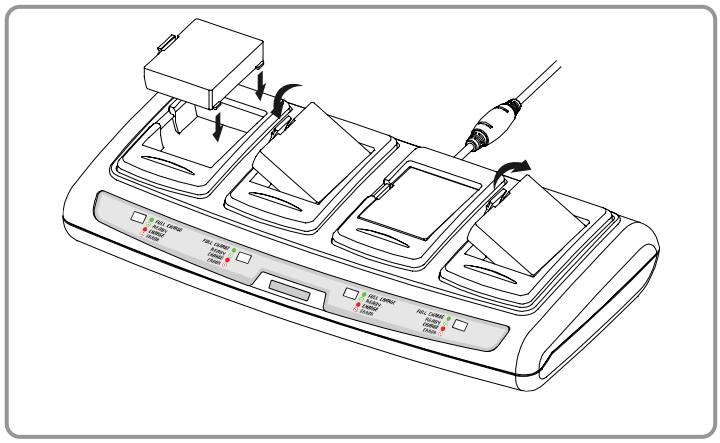

1) 그림과 같이 쿼드 배터리 충전기에 배터리 훅(hook)을 결합하십시오.
2) 딸깍하는 소리가 날 때까지 배터리를 밀어 넣으십시오.
3) 배터리 설치와 함께 충전이 시작됩니다.
4) 훅(hook)을 밀어 올려 배터리를 분리하십시오.

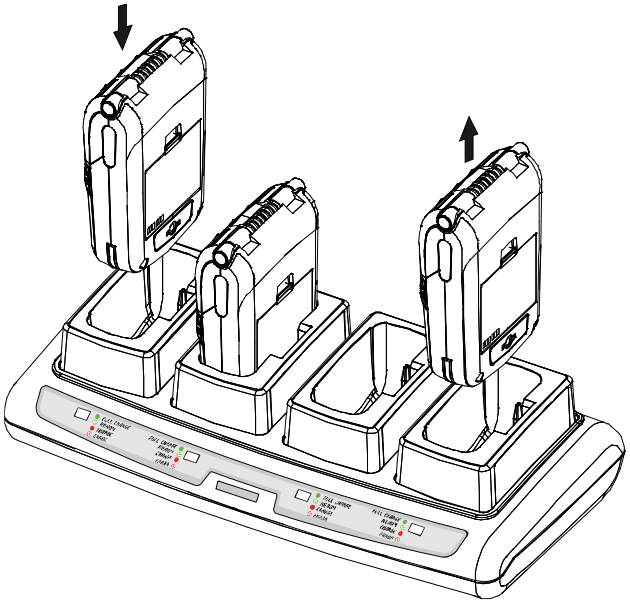

1) 프린터 전원을 꺼주십시오.
2) 그림과 같이 쿼드 도킹 크래들에 프린터를 밀어 넣으십시오.
3) 딸깍하는 소리가 날 때까지 프린터를 밀어 넣으십시오.
4) 프린터 설치와 함께 충전이 시작됩니다..
5) 프린터를 잡아 당겨 분리하십시오.

주의

반드시 외부단자 배터리를 사용해야 충전 가능합니다.

참고

배터리 충전 상태는 다음과 같습니다.

표시등	충전 상태	충전 시간
적색등 켜짐	충전중	2.5 시간
녹색등 점멸	80% 이상 충전 완료	
녹색등 켜짐	충전 완료	
적색등 점멸	배터리 또는 장착 불량	

주의

1. 충전기의 적색 등이 점멸할 경우 배터리를 재 장착하여 주십시오.
2. 4~5회 재 장착 시에도 적색 등이 점멸한다면 판매자 또는 구입처에 문의하시기 바랍니다.
3. 충전기의 종류 및 외부 온도에 따라 충전시간이 틀려질 수 있습니다.

3-3 용지 설치

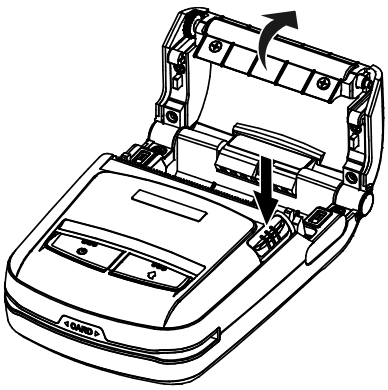

1) 열림 버튼을 눌러 용지커버를 여십시오.

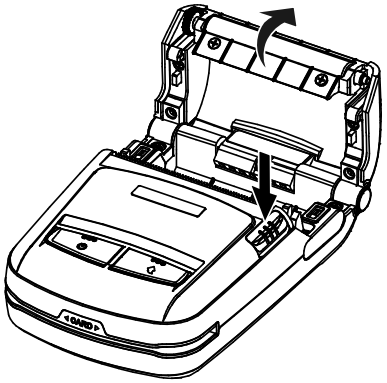

2) 그림과 같이 용지를 넣으십시오. (다 사용한 용지의 지관이 있다면 꺼내십시오)

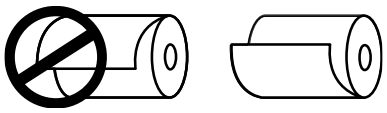

3) 용지 방향에 주의 하십시오.

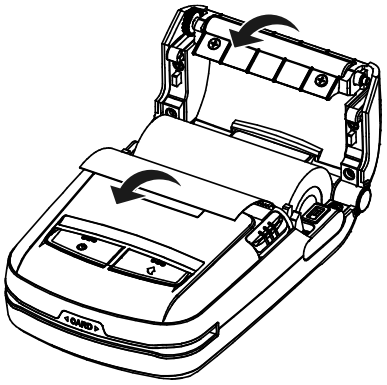

4) 그림과 같이 용지를 앞으로 당긴 다음 용지커버를 닫으십시오.

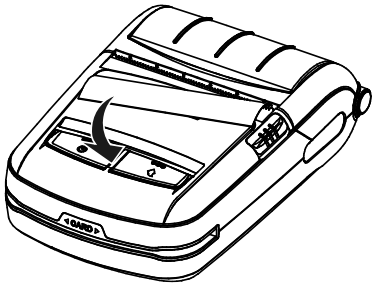

5) 여분의 용지는 프린터 앞면으로 잡아 당겨 찢어내십시오.

3-4 벨트 클립 사용

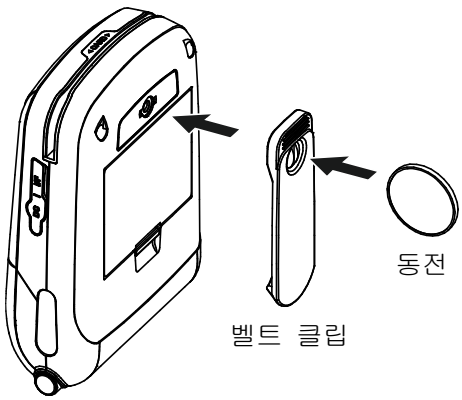

1) 벨트 클립을 고정 홀에 벨트 크립의 스크류를 삽입하십시오.

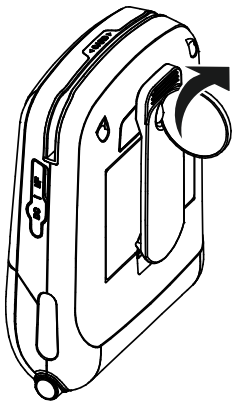

2) 그림과 같이 동전 등으로 벨트 클립의 스크류를 체결하십시오.
(조립되는 방향에 주의해서 조립하십시오.)

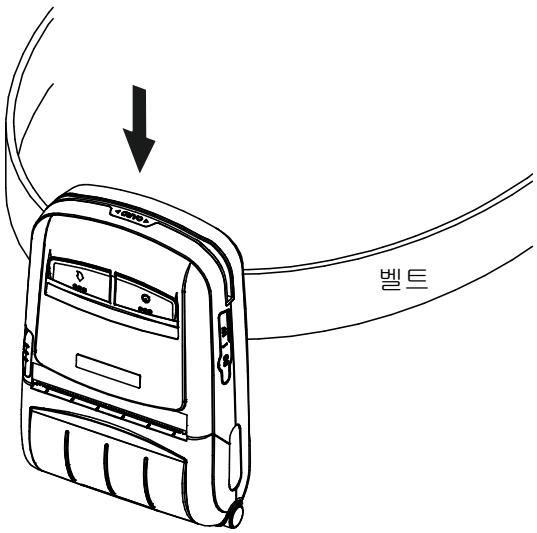

3) 벨트에 클립을 끼우십시오.

3-5 벨트 스트랩 사용 (옵션)

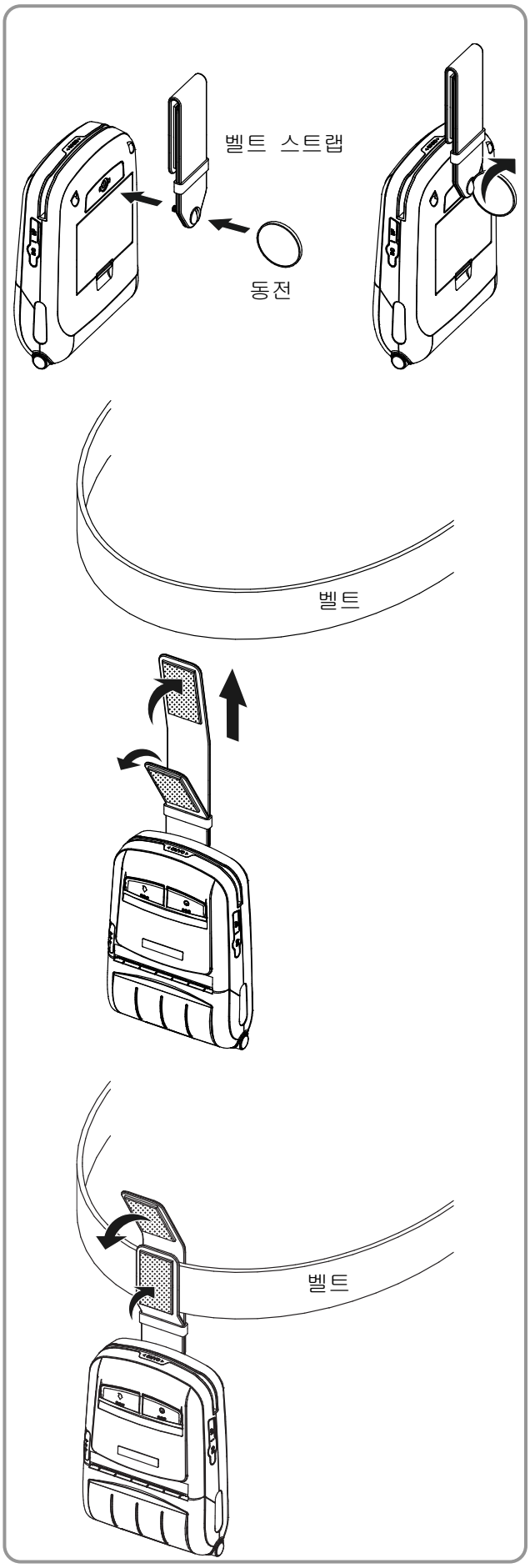

1) 벨트 스트랩 고정 홀에 벨트 스트랩의 스크류를 삽입하십시오.

2) 그림과 같이 동전 등으로 벨트 스트랩의 스크류를 체결하십시오.

3) 벨트 스트랩의 벨크로를 벌리십시오.

4) 벨트에 벨트 스트랩을 끼우십시오.

5) 그림과 같이 벨크로를 부착하십시오.

3-6 케이스 (옵션) 사용

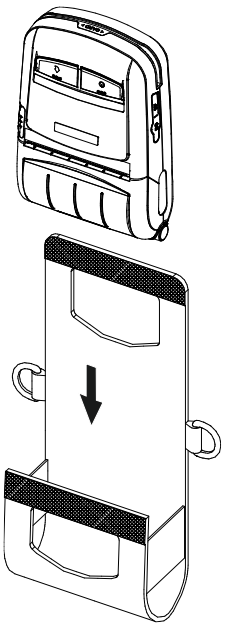

1) 윗 커버를 여십시오.

2) 그림과 같은 방향으로 프린터를 케이스에 넣으십시오.

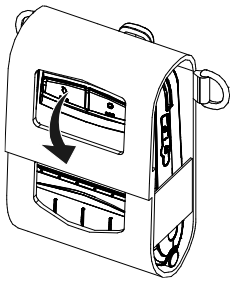

3) 밸크로를 붙여 닫으십시오.

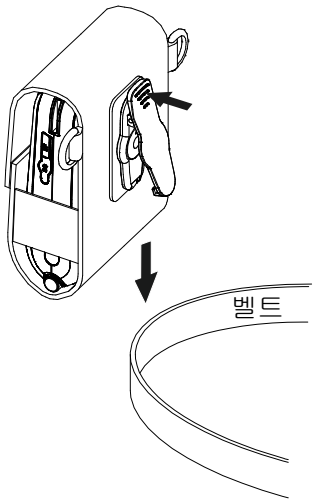

4) 케이스 뒷쪽의 클립을 이용하여 벨트에 고정하십시오.

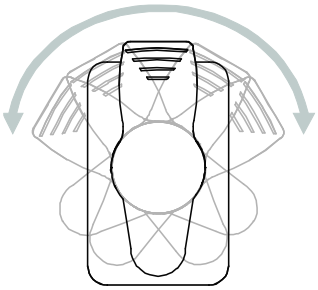

참고

케이스의 클립은 좌우로 30°씩 2단계로 회전이 가능합니다 (최대 60° 가능)

3-7 보호 케이스 (옵션) 사용

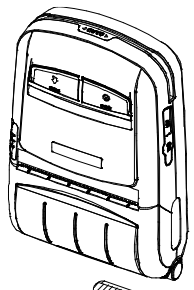

1) 윗 커버를 여십시오.

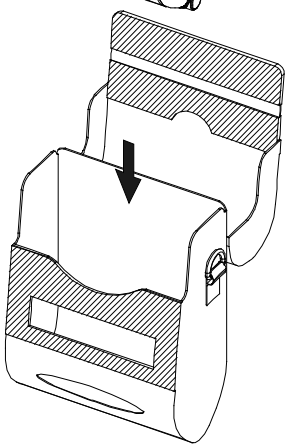

2) 그림과 같은 방향으로 프린터를 보호 케이스에 넣으십시오.

3) 벨크로를 붙여 닫으십시오.

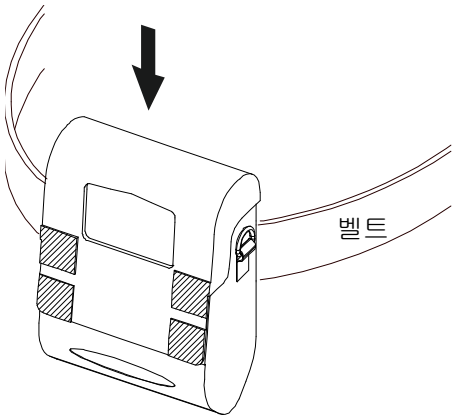

4) 보호 케이스 뒷쪽의 클립을 이용하여 벨트에 고정하십시오..

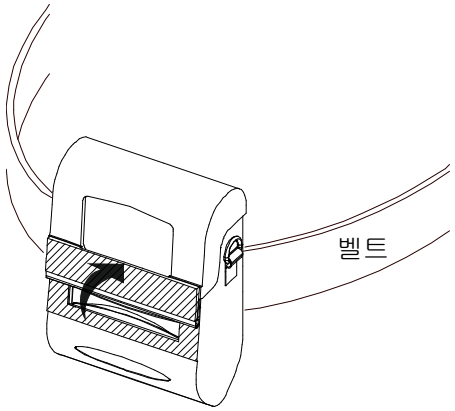

5) 프린터를 사용할 때 그림과 같이 종이 배출구를 여십시오

참고

보호 케이스의 클립은 좌우로 30°씩 2단계로 회전이 가능합니다 (최대 60° 가능)

3-8 차량용 거치대 (옵션) 사용

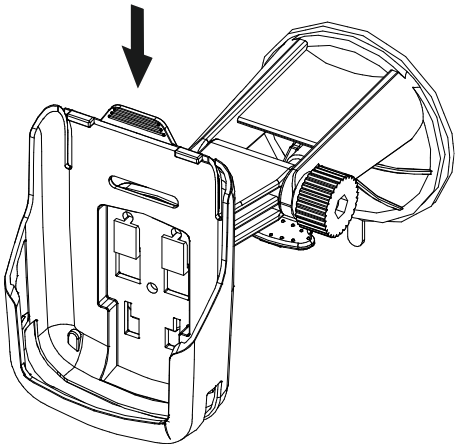

1) 차량용 거치대를 마운트와 결합하십시오.

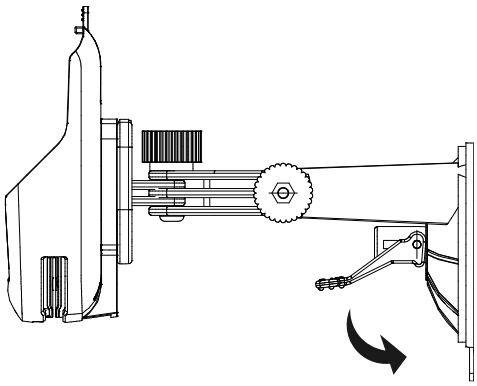

2) 차량용 마운트를 적절히 조절하고 유리에 흡착판을 밀착하여 레버를 당겨 설치하십시오.
(대쉬보드에 장착할 경우 디스크 패드를 대쉬보드에 부착하여 사용하십시오)

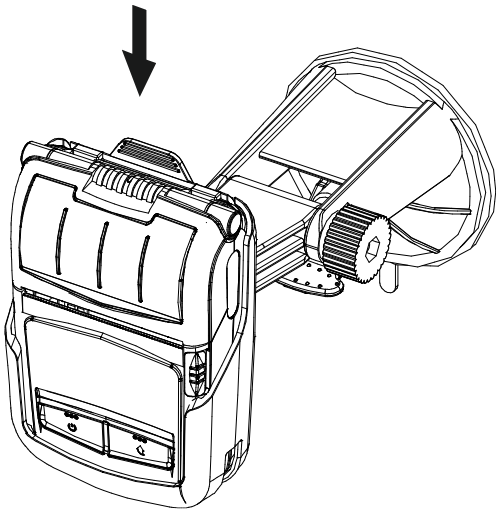

3) 프린터를 차량용 거치대에 그림과 같이 완전히 밀어 넣으십시오.

3-9 조작부 사용

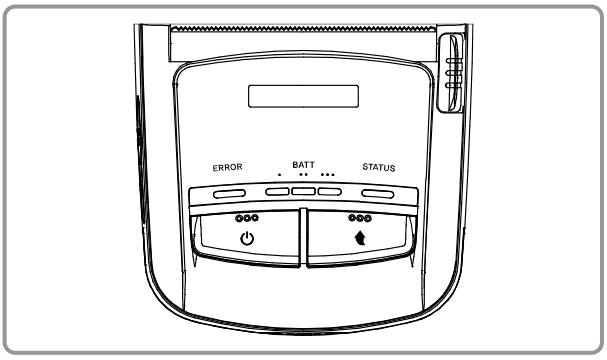

• 전원 버튼

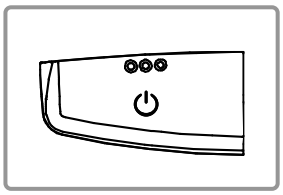

이 버튼은 전원을 켜거나 전원을 끌 때 사용됩니다.
1) 프린터가 꺼졌을 때 이 버튼을 2초 정도 누르고 있으면 전원이 켜집니다.
2) 그리고 프린터가 켜져 있을 때 2초 동안 이 버튼을 누르면 전원이 꺼집니다.

• 용지 이송 버튼

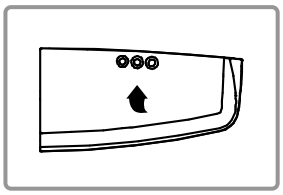

이 버튼은 용지를 인위적으로 이송 시키거나 셀프 테스트와 16진수를 출력할 때 사용됩니다.
1) 버튼을 누르면 인위적으로 용지를 이송시킵니다.
2) 셀프 테스트 관련 내용은 “4. 셀프 테스트”를 참조하십시오.
3) 16진수 출력은 “서비스 매뉴얼”을 참조하십시오

• 배터리 잔량 표시등 (청색 혹은 적색)

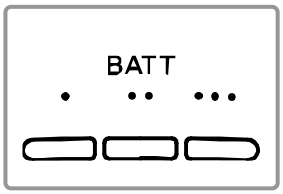

1) 청색 이 3개 켜지면 완전 충전 상태이며,
2) 청색 이 2개 켜지면 중간 충전 상태이며,
3) 청색 등이 1개 켜지면 최저 충전 상태입니다.
4) 적색 등이 켜지면, 배터리를 충전하거나 교환해야 합니다.

• 오류 표시등 (왼쪽 표시등)

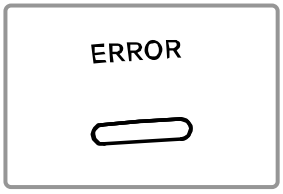

1) 적색 등이 켜지면 용지 커버가 열린 상태이며,
2) 적색 등이 깜빡이면 용지가 없거나 헤드가 가열된 상태입니다. (용지를 공급하거나, 10분 이상 프린터를 껐다가 켜 주십시오.)
3) 적색 등이 계속 깜빡이면 제품에 이상이 발생한 경우일 수 있으므로 서비스 기사에게 문의 하십시오.

• 블루투스 & 무선랜 표시등 (오른쪽 표시등)

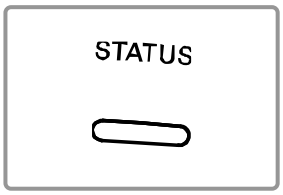

1) 블루투스 사용시.
노란색 등이 배터리 잔량 표시등과 함께 켜지면 프린터는 블루투스 무선 통신이 가능한 상태입니다.
2) 무선랜 사용시
무선랜의 신호세기를 나타냅니다. 신호세기가 양호하면 녹색 등이 켜지고, 신호세기가 약하면 녹색등이 깜빡입니다.
무선랜 설정이 잘못되었을 경우 적색 등이 켜집니다.
STATUS 등만 켜지면 파워 세이브 모드 상태입니다

참고

파워 세이브 모드는 최초 통신이 이루어진 후 동작되며, 기본값은 10초입니다.

3-10 MSR 사용

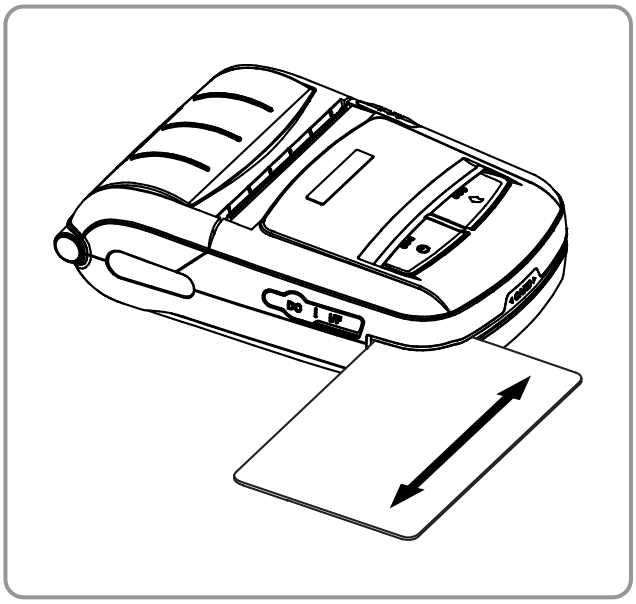

1) 그림과 같이 카드를 넣고 화살표 방향으로 긁으십시오 (양방향 가능)

참고

카드가 잘 읽히지 않으면 먼저 카드 방향이 올바른지 확인하십시오. 카드를 긁을 때 권장속도는 100 ~ 1200 mm/sec 입니다.

3-11 SCR 사용

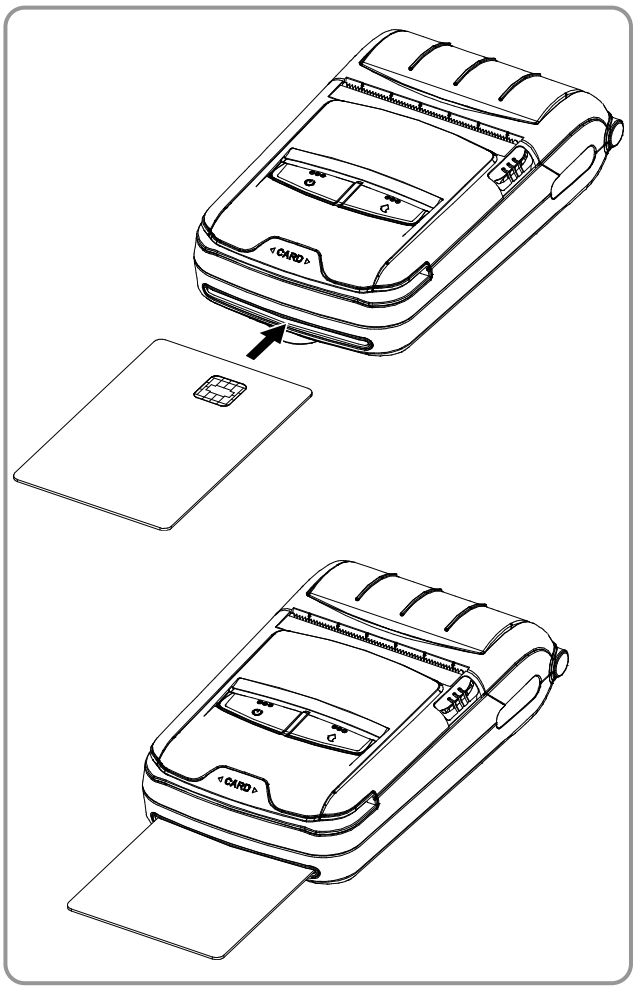

1) 그림과 같이 카드 삽입구에 화살표 방향으로 Smart Card를 넣으십시오.

2) 사용이 끝나면 Smart Card를 제거하십시오.

4. 셀프 테스트

프린터를 처음 설정하거나 문제가 있을 경우 실행하여 프린터의 다음 상태들을 확인할 수 있습니다.

- 제어 회로, 메커니즘, 인쇄 품질, ROM 버전, 메모리스위치 설정

셀프 테스트 결과 프린터에 문제가 없을 경우 다른 장치나 소프트웨어를 살펴 보십시오. 이 기능은 다른 장치나 소프트웨어와 독립적으로 동작 합니다.

- 셀프 테스트 방법

1) 프린터 전원을 끄고 프린터 용지 커버를 닫으십시오.
2) 용지이송 버튼을 누르면서 동시에 전원 버튼을 누르면 전원이 켜집니다.
3) 인쇄가 시작되면 두 버튼을 놓으십시오.
4) ASCII 패턴을 추가로 인쇄하려면 용지이송 버튼을 한번 더 누르십시오.
5) ASCII 패턴이 인쇄되고 나면 셀프 테스트가 자동으로 종료됩니다.

- 셀프 테스트 인쇄물 샘플 (블루투스)

Firmware version :
V01.00 KROBa 072916
버퍼용량 : 64K Bytes
USB 2.0 Interface
인쇄농도 : 100%
Default Codepage : PC437
인쇄속도 : 최고 90mm/s
Double byte character mode:On
폰트 : 12 x 24
Paper out Bell : Off
Low Battery Buzzer : On
Power off time : 15 Min
Idle mode time : 10 Sec
MSR data including sentinel
Character mode : None
MSR read mode : Auto TRACK1/2/3
BATT NTC : OK
SmartCard F/W : BX01

메모리 스위치 설정상태

Memory S/W1
1 2 3 4 5 6 7 8
ON
OFF

Memory S/W2
1 2 3 4 5 6 7 8
ON
OFF

Memory S/W3
1 2 3 4 5 6 7 8
ON
OFF

Memory S/W4
1 2 3 4 5 6 7 8
ON
OFF

Memory S/W5
1 2 3 4 5 6 7 8
ON
OFF

Memory S/W6
1 2 3 4 5 6 7 8
ON
OFF

Memory S/W7
1 2 3 4 5 6 7 8
ON
OFF

Memory S/W8
1 2 3 4 5 6 7 8
ON
OFF

RF Interface

Bluetooth Firmware version :
1.2.6
블루투스 BD address :
0 0 1 9 0 1 2 2 3 1 9 4
인증/ 암호화 설정됨
접속모드 = 2
Not available WLAN

계속 하시려면
FEED 버튼을 누르세요

ASCII
!"#$%&'()*+,-./0123456789:;<=>?@
"#$%&'()*+,-./0123456789:;<=>?@A
#$%&'()*+,-./0123456789:;<=>?@AB
$%&'()*+,-./0123456789:;<=>?@ABC
%&'()*+,-./0123456789:;<=>?@ABCD
&'()*+,-./0123456789:;<=>?@ABCDE
'()*+,-./0123456789:;<=>?@ABCDEF
()*+,-./0123456789:;<=>?@ABCDEFG
)*+,-./0123456789:;<=>?@ABCDEFGH
*+,-./0123456789:;<=>?@ABCDEFGHI
+,-./0123456789:;<=>?@ABCDEFGHIJ
,-./0123456789:;<=>?@ABCDEFGHIJK
-./0123456789:;<=>?@ABCDEFGHIJKL
./0123456789:;<=>?@ABCDEFGHIJKLM
/0123456789:;<=>?@ABCDEFGHIJKLMN
0123456789:;<=>?@ABCDEFGHIJKLMNO
123456789:;<=>?@ABCDEFGHIJKLMNOP
23456789:;<=>?@ABCDEFGHIJKLMNOPQ
3456789:;<=>?@ABCDEFGHIJKLMNOPQR
456789:;<=>?@ABCDEFGHIJKLMNOPQRS
56789:;<=>?@ABCDEFGHIJKLMNOPQRST
6789:;<=>?@ABCDEFGHIJKLMNOPQRSTU
789:;<=>?@ABCDEFGHIJKLMNOPQRSTUV
89:;<=>?@ABCDEFGHIJKLMNOPQRSTUVW
9:;<=>?@ABCDEFGHIJKLMNOPQRSTUVWX

한글 블록
가각간갇갈갉갊감갑값갓갔강갖갗갘
갚갛개객갠갤갬갭갯갰갱갸갹갼걀걋
걍걔걘걜거걱건걷걸걺검겁것겄겅겆
겉겊겋게겐겔겜겝겟겠겡겨격겪견겯
결겸겹겻겼경곁계곈곌곕곗고곡곤곧
골곪곬곯곰곱곳공곶과곽관괄괆

괌괍괏광괘괜괠괩괬괭괴괵괸괼굄굅
굇굉교굔굘굡굣구국군굳굴굵굶굻굼
굽굿궁궂궈궉권궐궜궝궤궷귀귁귄귈
귐귑귓규균귤그극근귿글긁금급긋긍
귀기긱긴길긺김깁깃깅깆깊까깍깎
깐깔깖깜깝깟깠깡깔깨깩깬깰깸

깽깻깼깽꺄꺅꺌꺼꺽꺾껀껄껌껍껏껐
껑께껙껜껨껫껭껴껸껼껏껐껼졔꼬꼭
꼰꼲꼴꼼꼽꼿꽁꽂꽃꽈꽉꽐꽜꽝꽤꽥
꽹꾀괜꾈꾐꾑꾕꾱꾜꾸꾹꾼꿀꿇꿈꿉꿋
꿍꿎꿔꿜꿨꿩꿰꿱꿴꿸뀀뀁뀄뀌뀐뀔
뀜뀝뀨끄끅끈끊끌끎끓끔끕끗끙

끝끼끽낀낄낌낍낏낑나낙낚난낟날낡
낢남납낫났낭낮낯날낳내낵낸낼냄냅
냇냈냉냐냑냔냘냥냐너넉넋넌널넓넓
넘넙넛넜넝넣네넥넨넬넴넵넷넸넹녀
녁년녈념녑녔녕녘녜녠노녹논놀놂놈
놉놋농높놓놔놘놜놨뇌뇐뇔뇜뇝

*** 완료되었습니다 ***

- 셀프 테스트 인쇄물 샘플 (무선랜)

Firmware version :
V01.00 KROBa 072916
버퍼용량 : 64K Bytes
USB 2.0 Interface
인쇄농도 : 100%
Default Codepage : PC437
인쇄속도 : 최고 90mm/s
Double byte character mode:On
폰트 : 12 x 24
Paper out Bell : Off
Low Battery Buzzer : On
Power off time : 15 Min
Idle mode time : 10 Sec
MSR data including sentinel
Character mode : None
MSR read mode : Auto TRACK1/2/3
BATT NTC : OK
SmartCard F/W : BX01

메모리 스위치 설정상태

Memory S/W1

	1	2	3	4	5	6	7	8
ON			■			■		
OFF	■	■		■	■		■	■

Memory S/W2

	1	2	3	4	5	6	7	8
ON								
OFF	■	■	■	■	■	■	■	■

Memory S/W3

	1	2	3	4	5	6	7	8
ON	■	■	■	■				
OFF					■	■	■	■

Memory S/W4

	1	2	3	4	5	6	7	8
ON								
OFF	■	■	■	■	■	■	■	■

Memory S/W5

	1	2	3	4	5	6	7	8
ON	■	■	■	■				
OFF					■	■	■	■

Memory S/W6

	1	2	3	4	5	6	7	8
ON		■		■				
OFF	■		■		■	■	■	■

Memory S/W7

	1	2	3	4	5	6	7	8
ON					■	■	■	
OFF	■	■	■	■				■

Memory S/W8

	1	2	3	4	5	6	7	8
ON								
OFF	■	■	■	■	■	■	■	■

RF Interface

Not available Bluetooth
WLAN firmware version :
Ver 1.2
시스템 이름 : SPP-R210
네트워크 모드 : Adhoc
인증 : Open
암호화 : None
ESSID : BIXOLON_adhoc
DHCP : 비활성화
IP : 192.168.1.1
Netmask : 255.255.255.0
Gateway : 192.168.1.2
Port : 9100
HTTPS : 비활성화
Telnet : 비활성화
FTP : 비활성화
SNMP : 비활성화
WLAN MAC Address :
C C 7 A 3 0 0 2 0 5 1 7

계속 하시려면
FEED 버튼을 누르세요

ASCII
!"#$%&'()*+,-./0123456789:;<=>?@
"#$%&'()*+,-./0123456789:;<=>?@A
#$%&'()*+,-./0123456789:;<=>?@AB
$%&'()*+,-./0123456789:;<=>?@ABC
%&'()*+,-./0123456789:;<=>?@ABCD
&'()*+,-./0123456789:;<=>?@ABCDE
'()*+,-./0123456789:;<=>?@ABCDEF
()*+,-./0123456789:;<=>?@ABCDEFG
)*+,-./0123456789:;<=>?@ABCDEFGH
*+,-./0123456789:;<=>?@ABCDEFGHI
+,-./0123456789:;<=>?@ABCDEFGHIJ
,-./0123456789:;<=>?@ABCDEFGHIJK
-./0123456789:;<=>?@ABCDEFGHIJKL
./0123456789:;<=>?@ABCDEFGHIJKLM
/0123456789:;<=>?@ABCDEFGHIJKLMN
0123456789:;<=>?@ABCDEFGHIJKLMNO
123456789:;<=>?@ABCDEFGHIJKLMNOP
23456789:;<=>?@ABCDEFGHIJKLMNOPQ
3456789:;<=>?@ABCDEFGHIJKLMNOPQR
456789:;<=>?@ABCDEFGHIJKLMNOPQRS
56789:;<=>?@ABCDEFGHIJKLMNOPQRST
6789:;<=>?@ABCDEFGHIJKLMNOPQRSTU
789:;<=>?@ABCDEFGHIJKLMNOPQRSTUV
89:;<=>?@ABCDEFGHIJKLMNOPQRSTUVW
9:;<=>?@ABCDEFGHIJKLMNOPQRSTUVWX

한글 블록
가각간갇갈갉갊감갑값갓갔강갖갗갘
갚갛개객갠갤갬갭갯갰갱갸갹갼걀걋
걍걔걘걜거걱건걷걸걺검겁것겄겅겆
겉겊겋게겐겔겜겝겟겠겡겨격겪견겯
결겸겹겻겼경곁계곈곌곕곗고곡곤곧
골곪곬곯곰곱곳공곶과곽관괄괆

괌괍괏광괘괜괠괩괬괭괴괵괸괼굄굅
굇굉교굔굘굡굣구국군굳굴굵굶굻굼
굽굿궁궂궈궉권궐궜궝궤궷귀귁귄귈
귐귑귓규균귤그극근귿글긁금급긋긍
귀기긱긴긷길긺김깁깃깅깆깊까깍깎
깐깔깖깜깝깟깠깡깥깨깩깬깰깸

깹깻깼깽꺄꺅꺌꺼꺽꺾껀껄껌껍껏껐
껑께껙껜껨껫껭껴껸껼껏꼈꼐꼬꼭
꼰꼲꼴꼼꼽꼿꽁꽂꽃꽈꽉꽐꽜꽝꽤꽥
꽹꾀괜꾈꾐꾑꾕꾱꾜꾸꾹꾼꿀꿇꿈꿉꿋
꿍꿎꿔꿜꿨꿩꿰꿱꿴꿸뀀뀁뀄뀌뀐뀔
뀜뀝뀨끄끅끈끊끌끎끓끔끕끗끙

끝끼끽낀낄낌낍낏낑나낙낚난낟날낡
낢남납낫났낭낮낯날낳내낵낸낼냄냅
냇냈냉냐냑냔냘냥냐너넉넋넌널넓넓
넘넙넛넜넝넣네넥넨넬넴넵넷넸넹녀
녁년녈념녑녔녕녘녜녠노녹논놀놂놈
놉놋농높놓놔놘놜놨뇌뇐뇔뇜뇝

*** 완료되었습니다 ***

5. 블랙마크 용지 인쇄

5-1 블랙마크 기능 설정

Black mark용지를 블랙마크 모드에서 사용할 수 있습니다.

• 조작에 의한 설정

1) 프린터 전원을 켜주십시오.
2) 용지커버를 열고 용지 이송 버튼을 2초 이상 눌러 주십시오.
3) 버저음이 나면 라벨 용지를 넣고 커버를 닫아 주십시오.
4) 위 절차를 반복하면 영수증 모드로 돌아올 수 있습니다.

• 메모리 스위치에 의한 설정

- 명령어 매뉴얼의 메모리스위치 변경 부분을 참조하시기 바랍니다.

5-2 Auto calibration 기능

블랙마크 용지의 검정색 바를 인식하여 인쇄합니다.
블랙마크를 정상적으로 인식하지 못할 경우 Auto calibration기능을 사용하십시오.

• **Auto calibration 방법**

1) 블랙마크 모드에서 전원을 꺼주십시오.
2) 용지 이송 버튼을 누른 상태에서 전원 버튼을 눌러 주십시오.
3) 아래와 같이 인쇄가 되면 전원 버튼을 눌러 Auto calibration을 실행합니다.

Select the mode
Auto calibration : Power button
Self test : Feed button

4) Auto calibration을 실행하면 블랙마크 용지를 3페이지 출력합니다.

6. iOS MFi 모드 변경 (옵션)

본 제품은 iOS Device와 블루투스 통신이 가능하도록 하는 MFi 모드를 제공하고 있습니다. (MFi 지원모델 전용)

- 조작에 의한 설정
  1) 프린터 전원을 켜주십시오.
  2) 용지커버를 열고 전원 버튼과 용지 이송 버튼을 동시에 2초 이상 눌러 주십시오.
  3) 버저음이 나면 커버를 닫아 주십시오.
  4) 아래와 같은 메시지가 출력되면 프린터를 재부팅 하여 주십시오.
     - iOS mode enable!!
       Please Reboot Printer!!
  5) 위 절차를 반복하면 MFi 모드가 비활성화 됩니다.

- **iOS** 모드 확인
  1) Self test를 실행합니다.
  2) Firmware version이 V01.00 KROBa 와 같이 소문자 a가 출력되면 iOS mode가 비활성화 상태입니다.
  3) Firmware version이 V01.00 KrOBi 와 같이 소문자 i가 출력되면 iOS mode가 활성화 상태입니다.

7. 외부장치와 연결

본 제품은 블루투스 통신과 케이블을 이용하여 외부장치와 통신할 수 있습니다.

7-1 블루투스 연결

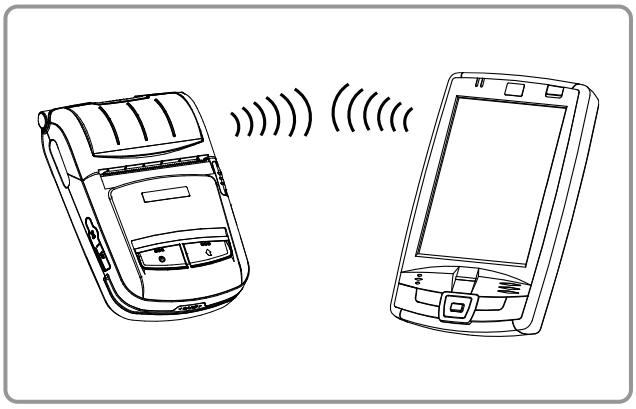

1) 프린터는 블루투스 무선 통신이 가능한 단말기 (PDA, PC 등)과 연결이 가능합니다.

2) 단말기에서 지원하는 블루투스 연결 기능을 사용하여 프린터와 연결합니다.

참고
더 상세한 연결 방법에 대해서는 블루투스 연결 매뉴얼을 참고하십시오.

7-2 무선랜 연결

1) 프린터는 Ad-hoc모드를 통해 무선랜 통신이 가능한 단말기(PDA, PC 등)와 연결이 가능하며, Infrastructure 모드를 통해 AP와 연결이 가능합니다.

참고
더 상세한 연결 방법에 대해서는 WLAN 연결 매뉴얼을 참고하십시오.

7-3 인터페이스 케이블 연결

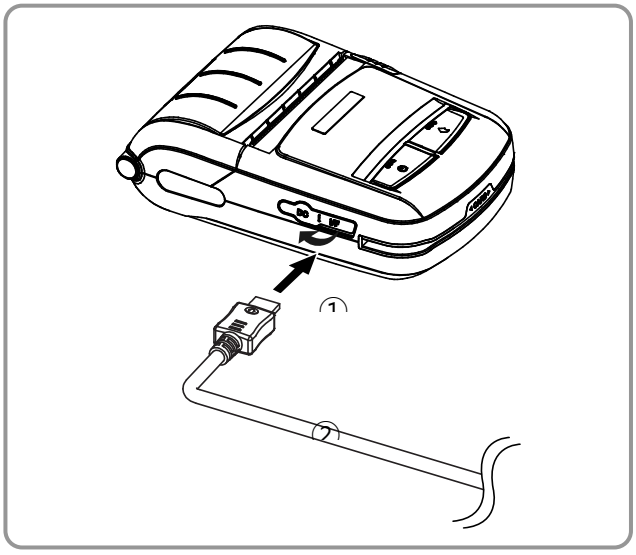

1) 인터페이스 캡을 열어 주십시오 ①.

2) 프린터의 케이블 커넥터에 인터페이스 케이블 (옵션) ②을 연결하십시오.

참고
당사가 공급하는 케이블 (옵션)을 사용하십시오 (USB)

3) 단말기 (PDA, PC 등)의 USB 포트에 인터페이스 케이블을 연결하십시오.

참고
프린터와 연결 가능한 인터페이스 케이블에는 USB 타입이 있습니다.
인터페이스 케이블의 자세한 사양은 서비스 매뉴얼을 참고하십시오.

8. 프린터 청소

프린터 내부에 먼지 등이 끼었을 경우에는 인쇄 품질이 저하될 수 있습니다.
이 경우에는 아래와 같은 방법으로 프린터를 청소하십시오.

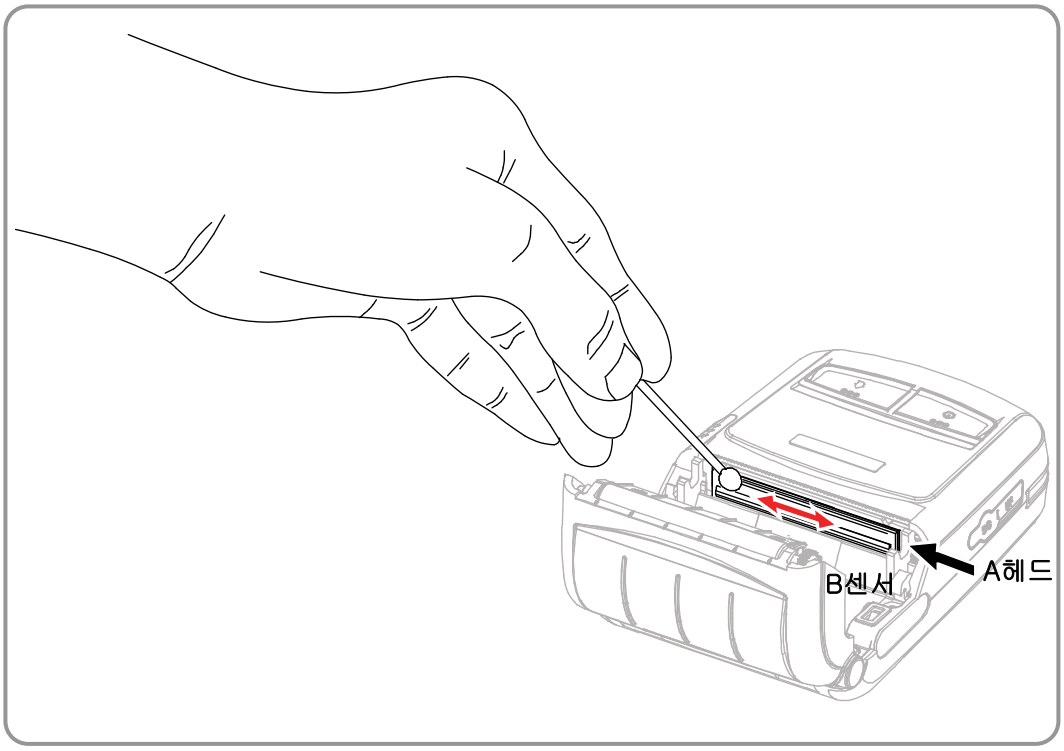

1) 용지 커버를 열고 용지가 있으면 제거하십시오.
2) 의료용 알코올에 적신 천이나 면봉을 사용하여 프린터의 헤드(A) 부분을 닦으십시오.
3) 의료용 알코올에 적신 천이나 면봉으로 용지 센서(B)의 지분 (용지 가루)을 제거하십시오.
   (센서는 제품사양에 따라 중앙 또는 좌측 또는 우측에 위치하고 있습니다.)
4) 청소 후 의료용 알코올이 완전히 증발하여 건조될 때까지 1~2분 동안 프린터를 사용하지 마십시오.
5) 프린터에 용지를 넣고 프린터 커버를 닫으십시오.

⚠ *주의*

- 청소하기 전에 프린터 전원을 반드시 꺼주십시오.
- 프린터가 동작하는 동안 헤드부분은 매우 뜨거워져 있으므로, 헤드 청소 작업을 하려면 전원을 끄고 약 2~3분 후에 작업을 진행하십시오.
- 헤드 청소 시 손으로 헤드의 가열부를 만지지 안도록 주의하십시오.
  → 헤드가 정전기 등에 의해 손상을 입을 수 있습니다.
- 헤드에 흠집 등이 발생되지 않도록 주의하십시오.
- 라이너리스 용지 사용 시 주기적으로 헤드를 청소하십시오. 청소 주기는 라이너리스 용지 20롤(100미터) 사용 후 또는 일주일에 1회 이상입니다. 주기적으로 청소를 하지 않을 경우 인쇄 품질 불량 및 프린터 수명이 급격히 단축될 수 있습니다.

⚠ *경고*

- 라이너리스 용지는 ㈜빅솔론에서 제공하는 용지만을 사용하십시오. 다른 용지를 사용한 경우 A/S를 받을 수 없습니다.

9. 첨부

9-1 사양

항목		주요 내용	
인쇄	인쇄 방식	열 전사 방식 (감열식)	
	인쇄 속도	90 mm/sec (영수증 용지), 60 mm/sec (라이너리스 용지)	
	해상도	203 DPI	
	용지 공급 방식	Easy paper loading	
	문자 크기	폰트 A: 12 × 24 폰트 B: 9 × 17 폰트 C: 9 x 24	
	라인 당 문자 수	폰트 A: 32 폰트 B/C: 42	
	문자 집합	영문 숫자: 95 확장 그래픽: 128 × 33 pages 국제 문자: 32	
	바코드	1차원: UPC-A, UPC-E, Code 39, Code 93, Code 128, EAN-8, EAN-13, ITF, Codabar 2차원: PDF417, Data Matrix, MaxiCode, QR code, Aztec Code	
	에뮬레이션	BXL/POS	
	드라이버	Windows XP(32/64bit) / WEPOS / 2003 Server(32/64bit) / VISTA / 2008 Server / 7 / 8 / 10 (32/64bit)	
	SDK	Windows XP(32/64bit) / WEPOS / 2003 Server(32/64bit) / VISTA / 2008 Server / 7 / 8 / 10 (32/64bit) / CE 3.0 and later / Android / iOS	
	센서	용지 종료, 용지커버 열림 스위치 2개	
	컷터 종류	Tear-bar	
	언어	고객 언어 지원	
용지	용지 형태	영수증	라이너리스
	용지 종류	감열지	감열지
	용지 외경	Max. ø30 mm (1.18 in.)	Max. ø30 mm (1.18 in.)
	폭	57.5 ± 0.5 mm (2.26 in. ± 0.2 in.)	57.5 ± 0.5 mm (2.26 in. ± 0.2 in.)
	두께	0.07 ± 0.003 mm	0.08 ± 0.008mm
신뢰성	프린터	50 km (영수증 용지), 10 km (라이너리스 용지)	
	배터리	500회 재충전 가능	
통신	인터페이스	USB, 블루투스 Class2 V3.0 +EDR, 무선랜 802.11 b/g/n * 블루투스와 무선랜은 무선 기능이 탑재된 제품에 한해서만 통신이 가능.	
배터리 충전기	입력	전압: 100 ~ 250 VAC 전류: 0.5A (Max. at 110VA)	
	출력	전압: 8.4 VDC 전류: 0.8A * 충전기의 종류(Option)에 따라 충전 전류 및 충전 시간은 차이가 발생할 수 있음.	
배터리	종류	Lithium-ion	
	출력	전압: 7.4 VDC (Available 8.4 ~ 6.8VDC) 용량: 1200 mAh	
	충전 시간	2.5 시간	
카드 리더기	MSR	ISO 7810/7811/7812, 3 트랙 (1 & 2 & 3 트랙) DUKPT(optional), T-DES Certified (optional)	
	SCR	ISO7816, SAM 2 slots SPP-R210:EMV Level 1, SPP-R215:EMV Level 1, L2 인증	
환경조건	온도	프린터: -15~50℃ (5~122˚F) 배터리 충전: 0~40℃ (32~104˚F) 배터리 방전: -20~60℃ (-4~140˚F)	
	습도	프린터: 10~80% RH (비 응축) 배터리: 20~70% RH (비 응축, 8페이지 온도조건 참조)	
치수	프린터 (MSR 타입)	79mm × 116mm × 36.5mm (3.11 in. × 4.57 in. × 1.44 in.)	
	프린터 (SCR 타입)	79mm × 131.5mm × 36.5mm (3.11 in. × 5.18 in. × 1.44 in.)	
무게	프린터 (MSR 타입)	프린터: 174g (0.38lbs), 프린터+배터리: 232g (0.51lbs) 프린터+배터리+용지: 266g (0.59lbs), 선적포장: 약 720g (1.58lbs)	
	프린터 (SCR 타입)	프린터: 206g (0.46lbs), 프린터+배터리: 258g (0.57lbs) 프린터+배터리+용지: 287g (0.62lbs), 선적포장: 약 750g (1.65lbs)	
액세서리	기본포장	배터리, 배터리 충전기, 벨트 클립, 용지	
	별도판매	벨트 스트랩, 차량용 충전기, USB케이블, 케이스, 방수케이스, 클리닝 펜, 배터리(외부단자), 차량용 거치대, 싱글 배터리 크래들, 싱글 도킹 크래들, 쿼드 배터리 충전기, 쿼드 도킹 크래들, 벽걸이(쿼드 배터리 충전기용)	

⚠ 경고 (Warning)

Lithium-Ion Battery pack

<경고> 발열, 화재, 폭발 등의 위험을 수반할 수 있으니 다음 사항을 지켜주시기 바랍니다.

- 육안으로 식별이 가능할 정도의 부풀음이 발생된 전지는 위험할 수 있으므로 제조자 또는 판매자로 즉시 문의할 것
- 지정된 정품 충전기만을 사용할 것
- 화기에 가까이 하지 말 것(전자레인지에 넣지 말 것)
- 여름철 자동차 내부에 방치하지 말 것
- 찜질방 등 고온 다습한 곳에서 보관, 사용하지 말 것
- 이불, 전기장판, 카펫 위에 올려 놓고 장시간 사용하지 말 것
- 전원을 켠 상태로 밀폐된 공간에 장시간 보관하지 말 것
- 전지 단자에 목걸이, 동전, 열쇠, 시계 등 금속 제품이 닿지 않도록 주의할 것
- 휴대 기기, 제조 업체가 보증한 리튬 2차전지를 사용할 것
- 분해, 압착, 관통 등의 행위를 하지 말 것
- 높은 곳에서 떨어뜨리는 등 비정상적 충격을 주지 말 것
- 60℃ 이상의 고온에 노출하지 말 것
- 습기에 접촉되지 않도록 할 것

폐기지침

- 다 쓴 배터리는 함부로 버리지 마십시오.
- 배터리 팩을 폐기할 경우 소각 및 불 속에 집어넣지 마십시오. 열로 인해 폭발 및 화재가 발생할 수 있습니다.
- 배터리 폐기방법은 나라 및 지역에 따라 다를 수 있습니다. 적절한 방법으로 폐기하세요.

충전방법에 대한 권고 지침

- 사용자 설명서에 나와 있지 않은 방법으로 배터리 팩을 충전하지 마십시오. 화재나 폭발이 발생할 수 있습니다.

9-2 라벨 재질

본 제품에 사용된 라벨 재질은 다음과 같습니다.

- 빅솔론 로고 라벨: PC
- 레이팅 라벨: PP
- 기타 라벨: PET

저작권

© BIXOLON Co., Ltd. 모든 권한을 소유합니다.

이 사용설명서와 제품에 사용된 저작물은 저작권법에 의해 보호되어 있습니다.
(주)빅솔론의 사전 서면 동의 없이 사용 설명서 및 제품에 사용된 저작물에 대한 일부 또는 전체를 무단으로 복제, 저장, 전송하는 것을 금합니다.
제공된 정보는 본 제품에만 해당되며 다른 제품에 대해서는 적용되지 않습니다.
또한 본 정보 사용으로 인해 발생하는 직/간접적 손해에 대해 책임지지 않습니다.

- 빅솔론 로고는 (주)빅솔론의 등록상표입니다.
- 모든 다른 상표 또는 제품 이름은 해당하는 회사 또는 조직의 상표입니다.

(주)빅솔론은 제품의 기능과 품질 향상을 위하여 지속적인 개선을 하고 있습니다.
이로 인하여 제품의 사양과 매뉴얼의 내용은 사전 통보 없이 변경될 수 있습니다.

사용 시 주의사항

프린터와 같은 전자 제품은 정전기에 의해 쉽게 훼손될 수 있습니다.
정전기로부터 프린터를 보호하기 위해서는 프린터 후면 부에 케이블을 연결하거나 제거하기 전에 반드시 프린터 전원을 끄십시오. 만약 프린터가 정전기로부터 손상을 입었을 경우에는 가까운 구입처에 문의하십시오.

적합성 인증 평가 정보(무선통신)

적합성평가를 받은 자의 상호(또는 상호명) : 에버린트 (주)
기자재 명칭(또는 제품 명칭) : 특정소출력 무선기기(무선데이터통신시스템용 무선기기)
제조연월 : 별도표기
제조자/제조국가 : 에버린트 (주) / 한국

B급 기기(가정용 방송통신기자재)

이 기기는 가정용(B급)으로 전자파적합기기로서 주로 가정에서 사용하는 것을 목적으로 하며, 모든 지역에서 사용할 수 있습니다.

※ 해당 무선설비는 전파혼신 가능성이 있으므로 인명안전과 관련된 서비스는 할 수 없습니다.